序號	件 號	品 名	用量	規 格
1	ZV0070	雙頭圓鍵	1	8*7*50
2	MCA014	馬達固定心軸(染黑)	1	
3	M1B003	皮帶輪壓環	1	
4	MCA013	馬達座(染黑)	1	框號112M用
5	MCB001	馬達調整桿(染黑)	1	
6	Q1A010	剎車夾塊(後)	1	
7	Q1A013	剎車來令片	2	
8	M1A017	剎車碟盤	1	
9	M1A020	固定塊	2	
10	Q1A009	剎車夾塊(前)	1	
11	M1H007	皮帶輪封蓋(噴漆)	1	SC007－玫瑰白
12	M0C037	刀蓋	1	
13	H0C012	平行銷	2	D10*L28
14	IG0001	油面計	1	LS-3” (孔距79mm)(HER YIH)
15	ZK0326	盤形彈簧B402015	3	OD40*ID20.4*t1.5(h2.65)
16	ZH0344	梅形把手	1	HYP-65A-M12*P1.75
17	MCB002	支撐條(染黑)	2	
18	MCMG01	馬達發料模組(右手型主馬達)	1	3HP6P,5HP4P,2HP8P,3/2HP2/4P
19	MCA015	調整墊圈(染黑)	1	
20	ZK0324	軸承螺帽	1	AN 04,M20*P1.0
21	ZK0257	梅花墊片	1	AW 04,D20 彎舌型
22	L3D155	拉桿墊圈	1	雙模用
23				

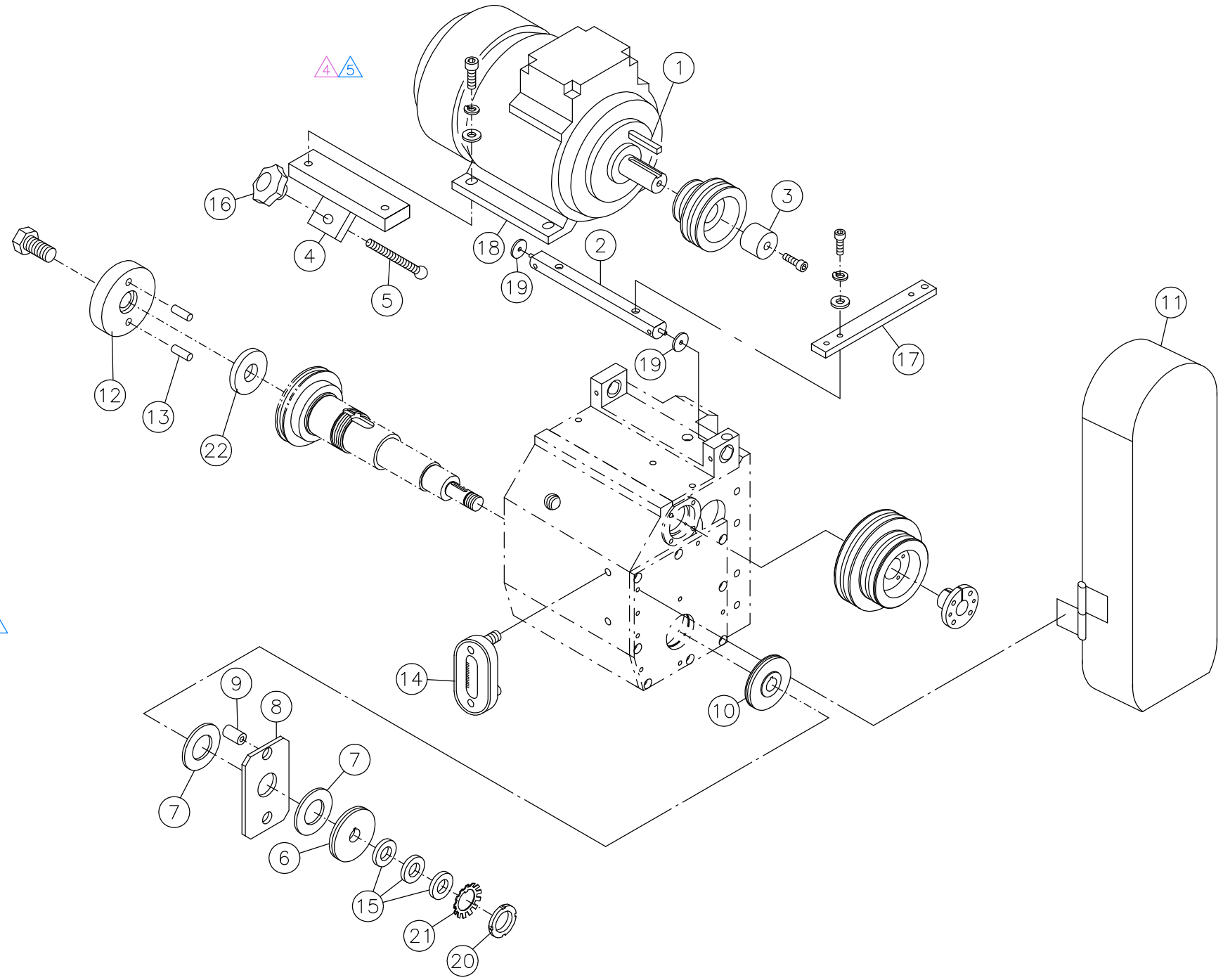

HVS-375AC
HVS-375FA
HVS-375FA-NC

4	2009062202	朱恆慶	APPROVED	CHECKED	DRAWN
5	2014120105	吳滿鈺	機械研發部 12.01.2014 黃瑞麟	機械研發部 12.01.2014 張季豐	機械研發部 12.01.2014 吳滿鈺

DEPARTMENT

SOCO

No.	MCEX15	SOCO MACHINERY CO., LTD.	
Stuff		Title	馬達(主軸轉速)部位爆炸圖
QTY.		Model	HVS-375AC
Scale	1:7	Size A3	Page 1/1